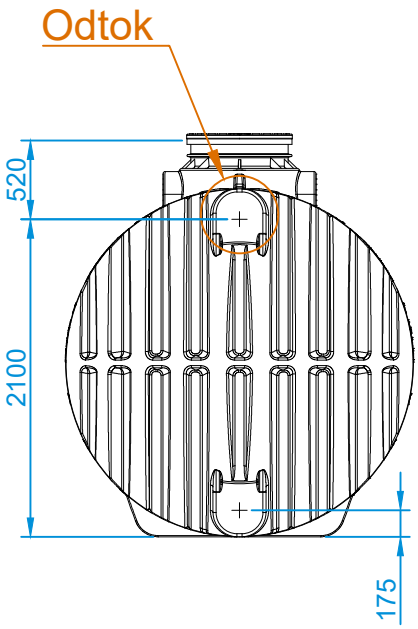

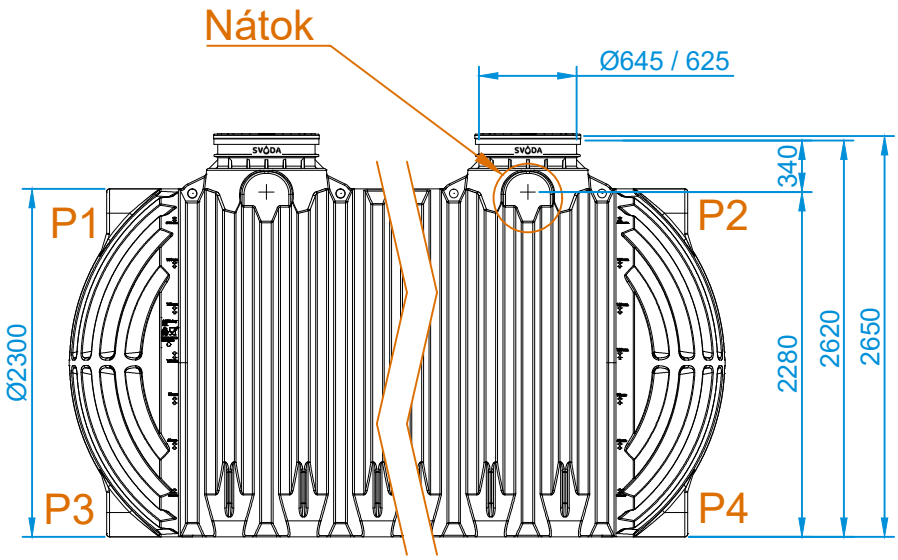

Detail odtoku (1:20)

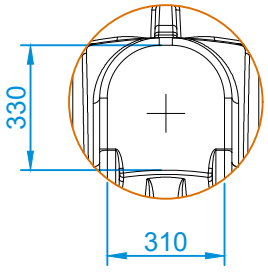

Detail nátoku (1:20)

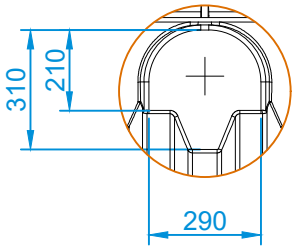

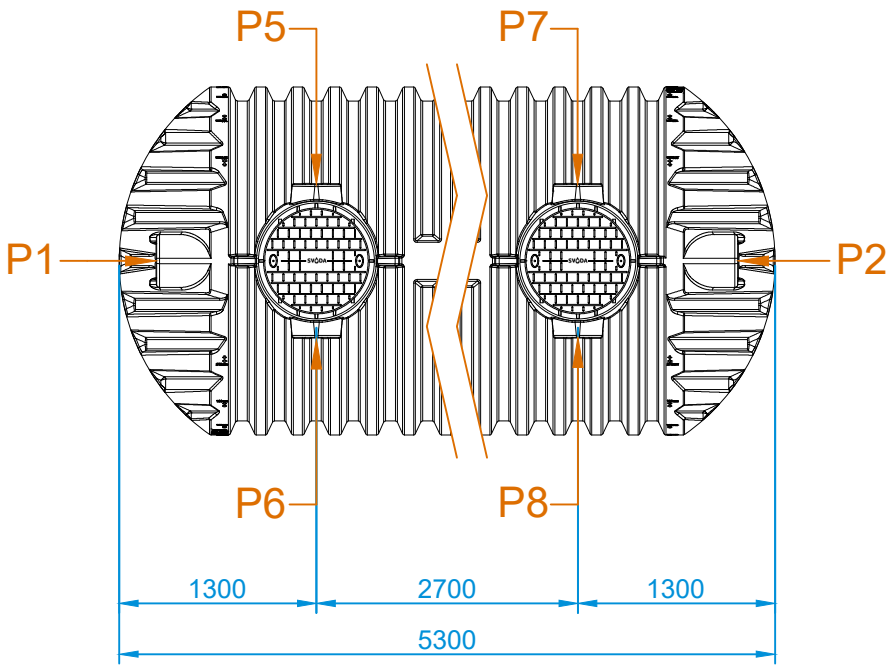

MOŽNÉ UMÍSTĚNÍ NÁTOKU: P5, P6, P7, P8

MOŽNÉ UMÍSTĚNÍ ODTOKU: P1, P2, P3, P4

DATUM	2025-02	MĚŘÍTKO: 1:50	MATERIÁL: PE	OBJEM: 18 000 l	HMOTNOST: 551 kg
JEDNOTKA ROZMĚRŮ	mm	NÁZEV: NÁDRŽ NA VODU SVODA - 18 000 XXL			
TOLERANCE ROZMĚRŮ	±3 %				
		ČÍSLO VÝKRESU: 214310940		FORMÁT VÝKRESU: A4	
				POČET STRAN: 1	

SVODA, s.r.o.
Dejvická 919/38, 160 00 Praha 6 - Bubeneč
Email: info@svoda.cz Tel: +420 734 434 964
www.svoda.cz