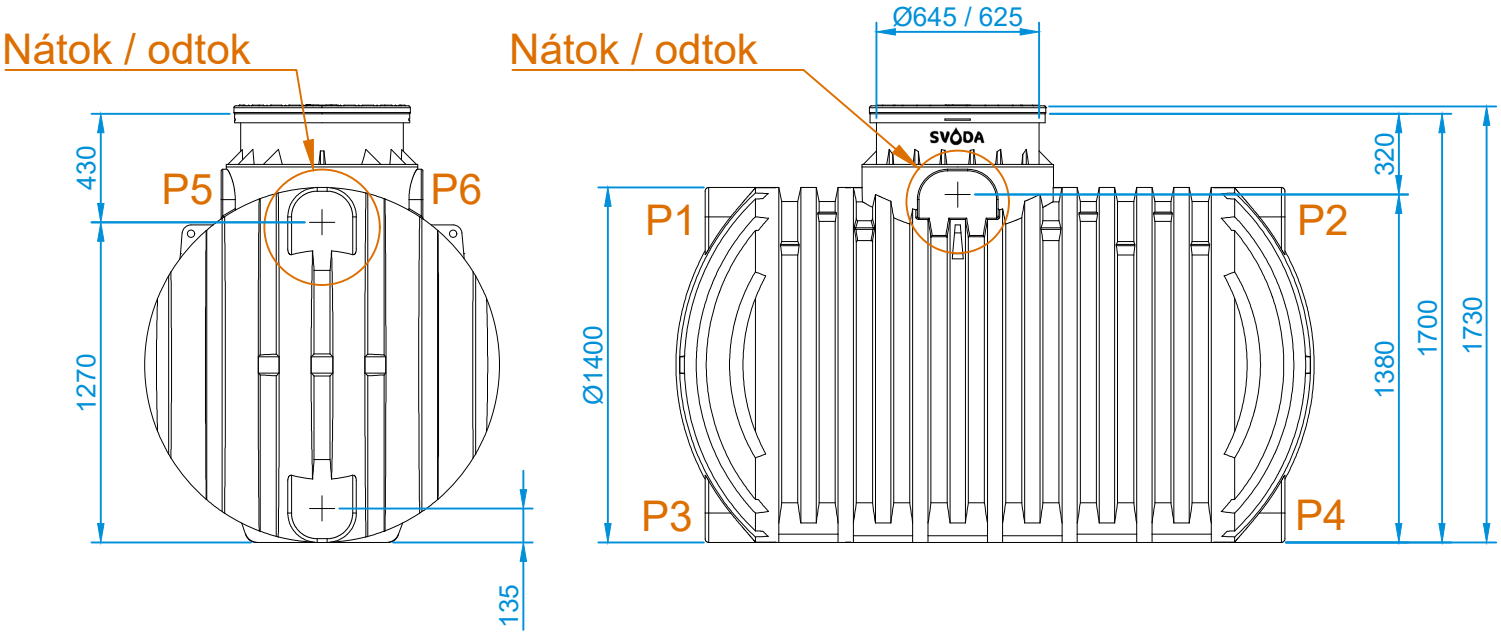

Detail nátoku / odtoku (1:20)

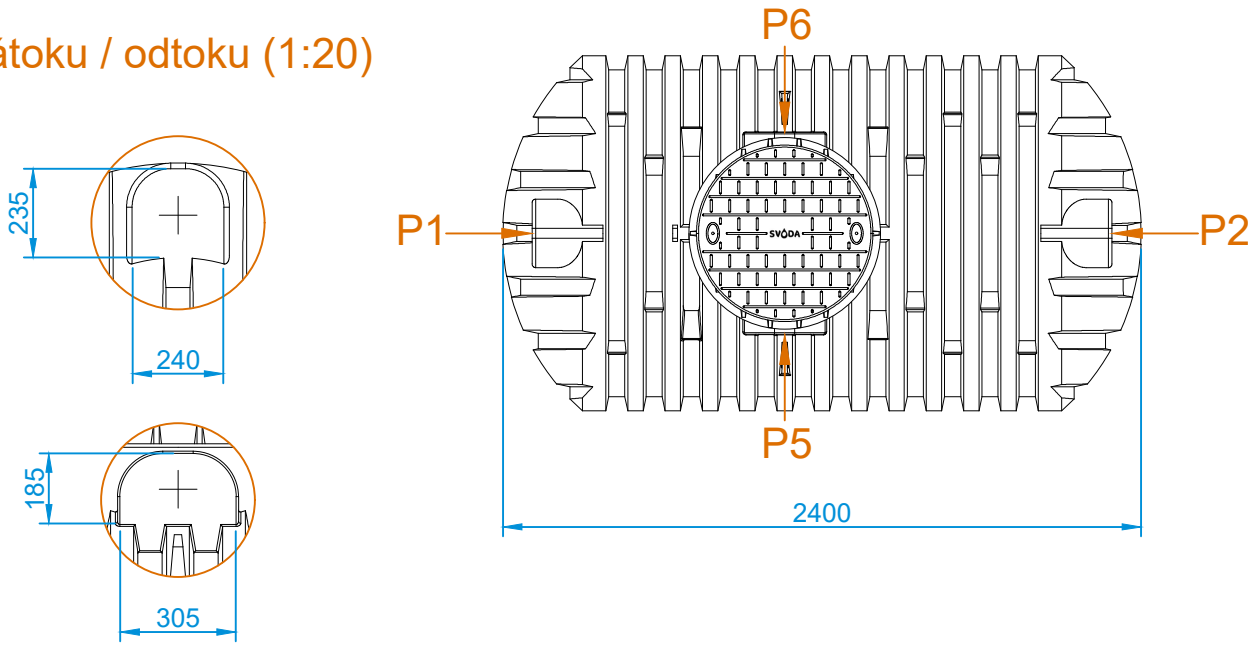

MOŽNÉ UMÍSTĚNÍ NÁTOKU/ODTOKU: P1, P2, P3, P4, P5, P6

DATUM	2025-02	MĚŘÍTKO: 1:30	MATERIÁL: PE	OBJEM: 3 000 l	HMOTNOST: 133 kg
JEDNOTKA ROZMĚRŮ	mm	NÁZEV: NÁDRŽ NA VODU SVODA - 3 000 L			
TOLERANCE ROZMĚRŮ	±3 %				
		ČÍSLO VÝKRESU: 214310090		FORMÁT VÝKRESU: A4	
				POČET STRAN: 1	

SVODA, s.r.o.
Dejvická 919/38, 160 00 Praha 6 - Bubeneč
Email: info@svoda.cz Tel: +420 734 434 964
www.svoda.cz